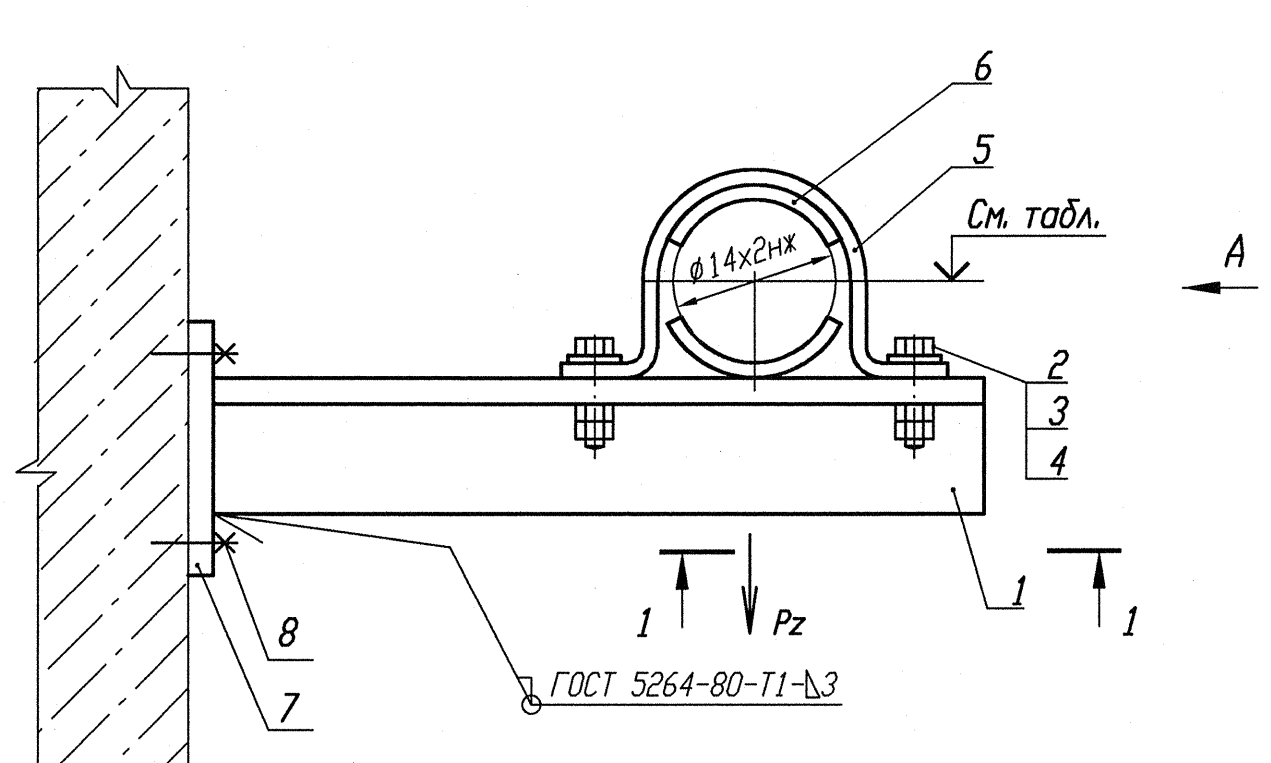

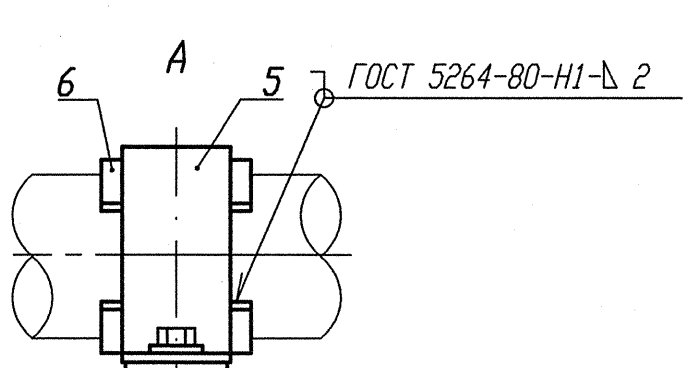

Деталь поз. 7

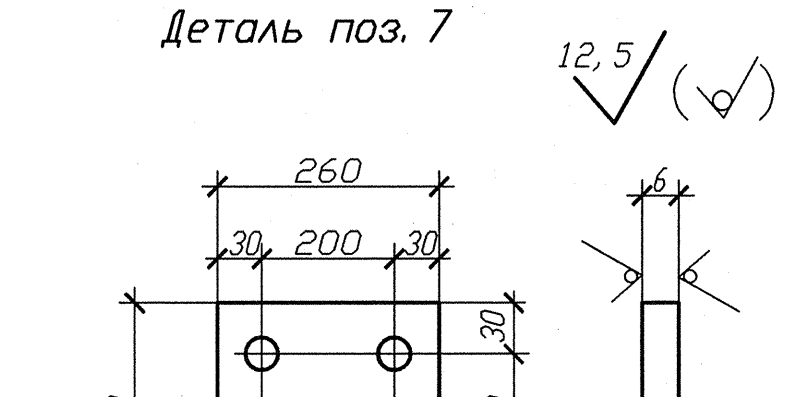

Номер опоры	3TV10Y490	3TV10Y558
Нагрузка на опору Pz(кН)	0, 038	0, 279
Отметка опоры	+15, 450	+15, 350

Деталь поз. 5 (Lр=100)

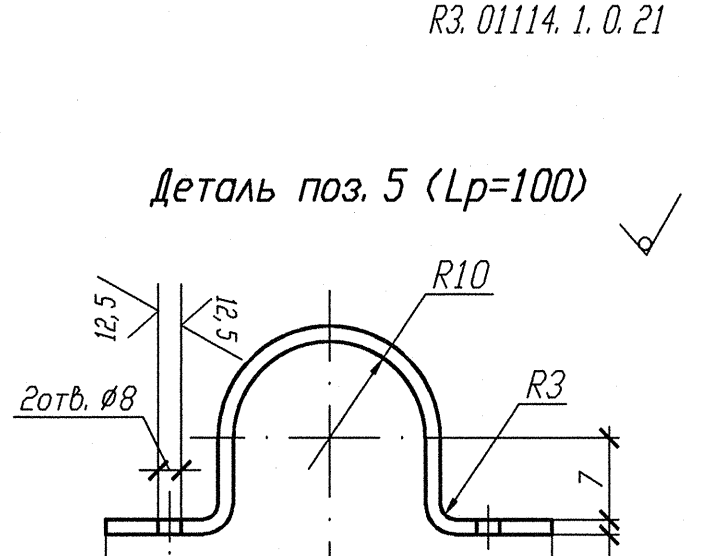

Деталь поз. 6

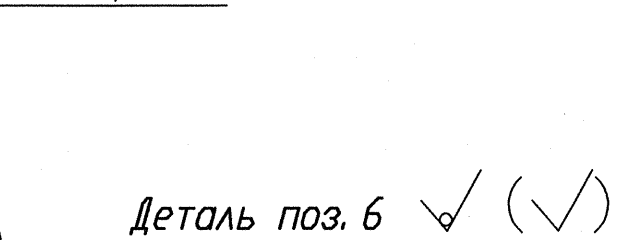

Разрез 1-1

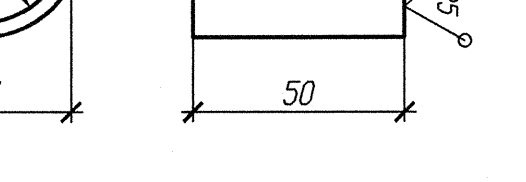

1 Привязку опоры смотри изометрический чертеж 3TV11Z08, 3TV11Z39.
2 Сварку производить по ГОСТ 5264-80.
3 Отметка трубопровода подлежит уточнению в соответствии с уклоном трубопровода.
4 Максимальная нагрузка на опору Р дана с учетом сейсмического воздействия.
5 Спецификация составлена на одну опору.
6 Изготовить два комплекта.

Спецификация деталей

Поз.	Обозначение	Наименование	Кол.	Материал	Масса, кг ед.	Масса, кг общ.	Примечание
1	ГОСТ 8509-93	Уголок В 35х35х4 l=360	1	Ст 3 пс 2-сб ГОСТ 535-2005	0, 756	0, 756	
2	ГОСТ 7798-70	Болт М6-6gх30. 56. 35	2	35 ГОСТ 1050-88	0, 009	0, 018	
3	ГОСТ 11371-78	Шайба А. 6х2. 02. Ст3пс	2	ОК360В-2-IV-Ст3пс ГОСТ 16523-97	0, 0014	0, 0028	
4	ГОСТ 5915-70	Гайка М6-6Н. 8. 35	4	35 ГОСТ 1050-88	0, 0026	0, 0104	
5	БК-1998784	Полухомут Б-ПН-3х100х30	1	ОК360В-4-IV-Ст3сп-сб ГОСТ 16523-97	0, 08	0, 08	
6	БК-1998785	Прокладка Б-ПН-3х22х50	2	12Х18Н10Т-МИг ГОСТ 5582-75	0, 03	0, 06	
7	ГОСТ 19903-74	Лист Б-ПН 6х210х260	1	Ст 3 сп 5-сб ГОСТ 14637-89	2, 5717	2, 5717	
8	ГОСТ 28778-90	Болт БСР 10х100 У3	4	Сборный	0, 0906	0, 3624	
	ГОСТ 2246-70	Проволока		Св-04Х19Н11М3		-	
	ГОСТ 9467-75	Электроды		УОНИИ 13/45		-	
				Итого:		3, 861	

АРХИВНЫЙ ЭКЗЕМПЛЯР

Инв. N подл. R3.03732.1.0.13
Лист 238

Изм.	Кол. уч.	Лист	Nдок.	Подпись	Дата
Инж. Ск.		Случевская			12.02
Пров. инж. Ік.		Швабинский			12.02
Пров. вед. инж.		Махотина			12.02
Н. контр.		Краснояров			13.02

R3. TV10. 3095. 013. 03. 00. 156

Ростовская АЭС Блок 3

Редукторное отделение
Герметичная часть
Трубопроводы отбора проб
Рр больше 2.2 МПа

Стадия	Лист	Листов
Р		1

Опора скользящая 3TV10Y490, 3TV10Y558

ОАО "НИАЭП" 2013

Взам. инв. N | Подп. и дата | Инв. N подл. R3.03732.1.0.13